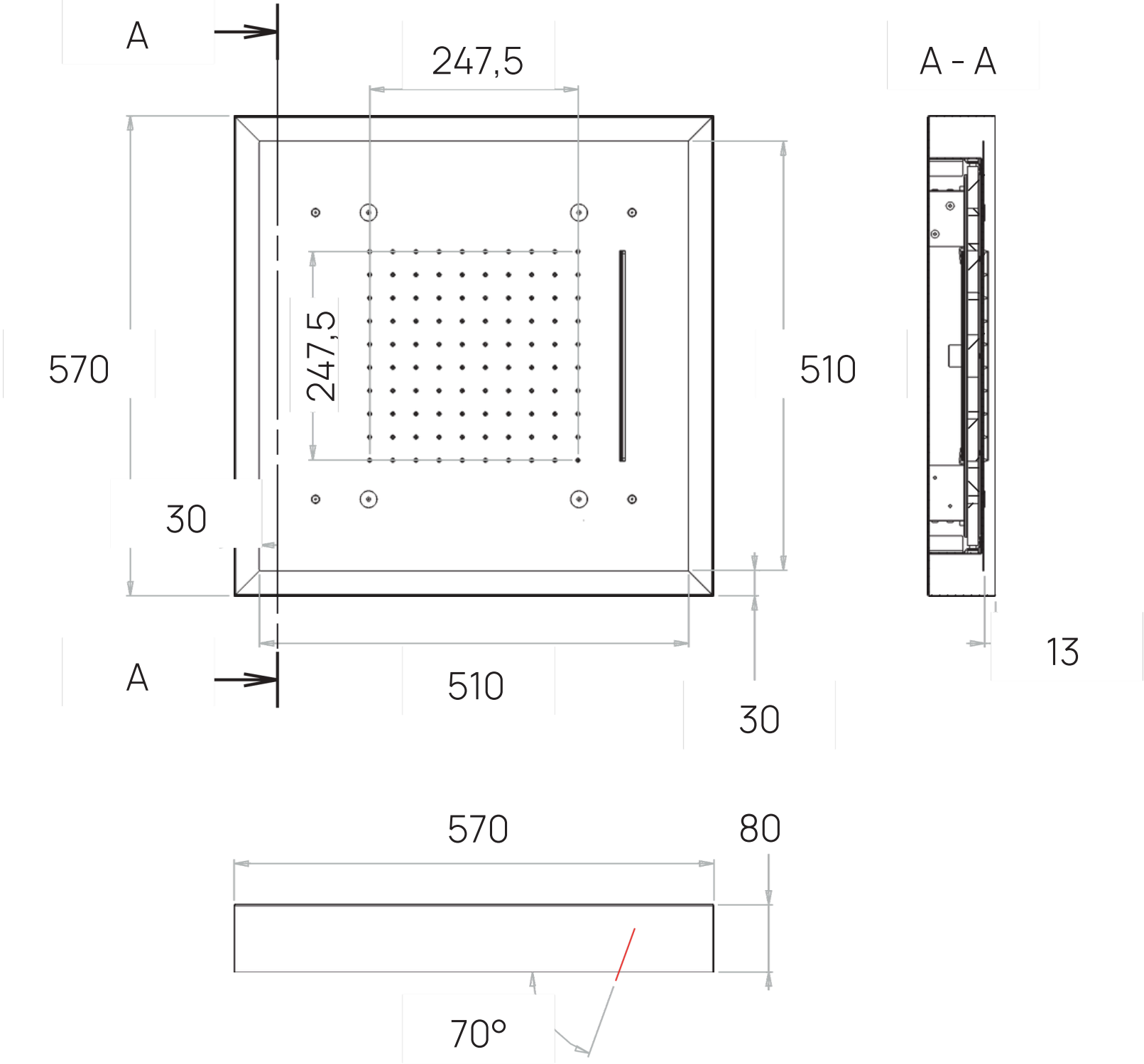
A
247,5
A - A
570
247,5
510
30
A
510
30
13
570
80
70°