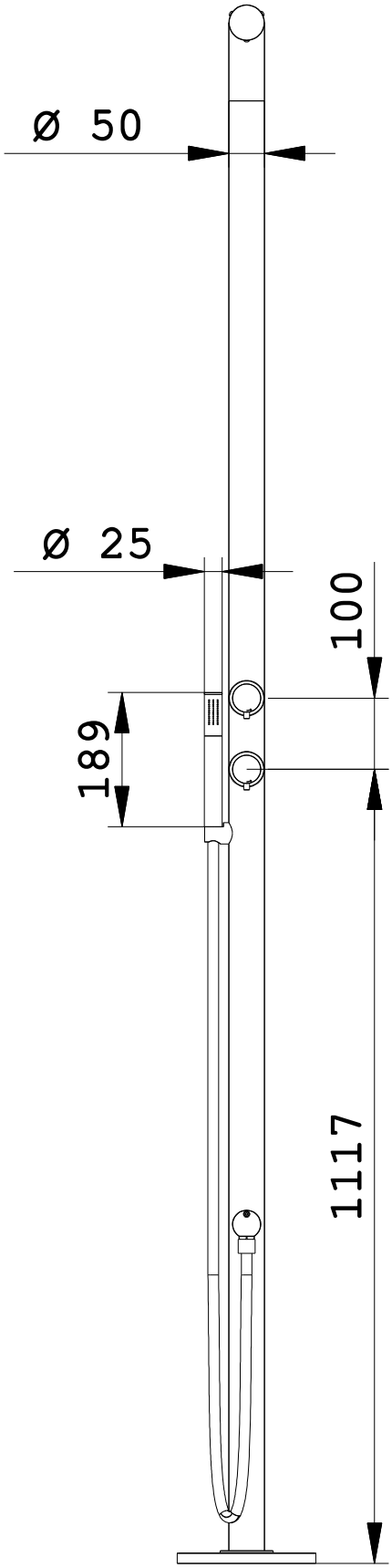
Ø 50
Ø 25
100
189
1117

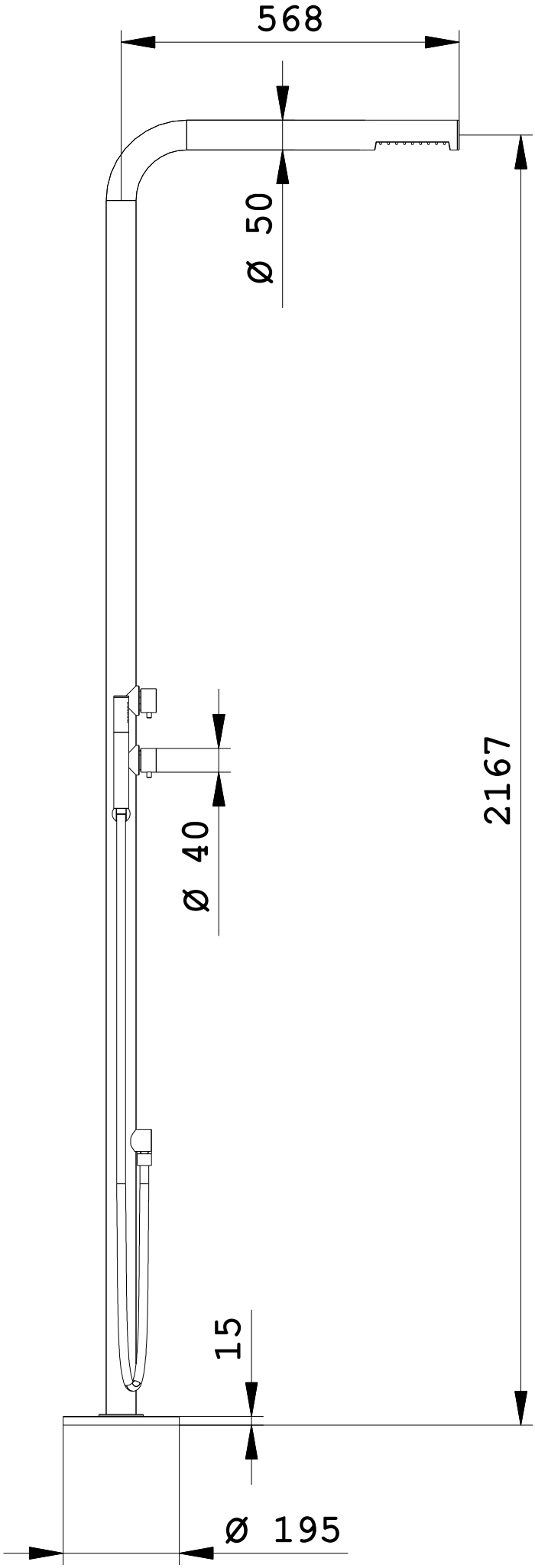
568
Ø 50
Ø 40
2167
15
Ø 195